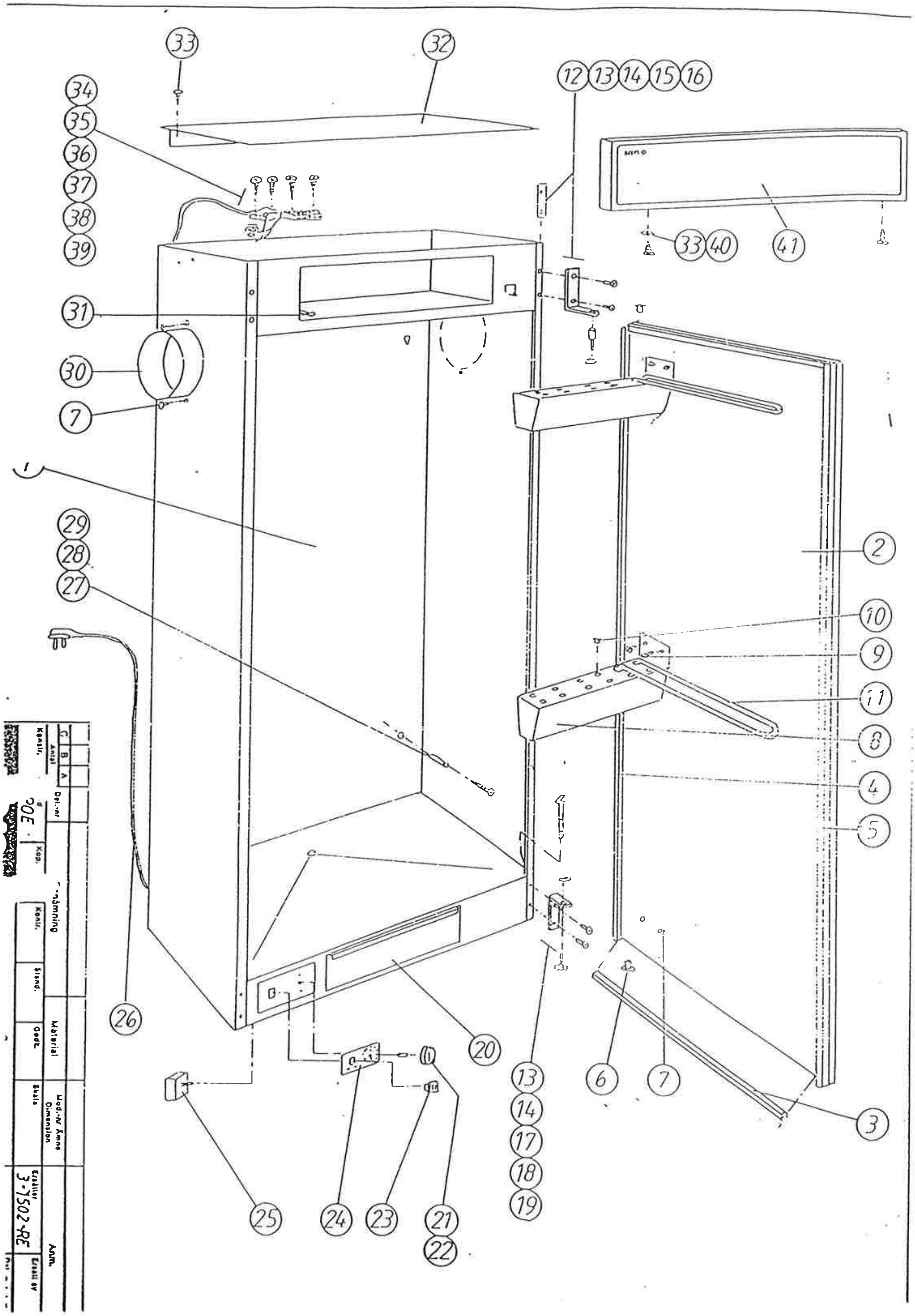utan vårt medgivande kopieras eller läggas till grund för tillverkning, förevisas för eller utlämnas till tredje person eller konkurrerande firma
NIMO-VERKEN AB, HOVA